Схема расположения монорельсов

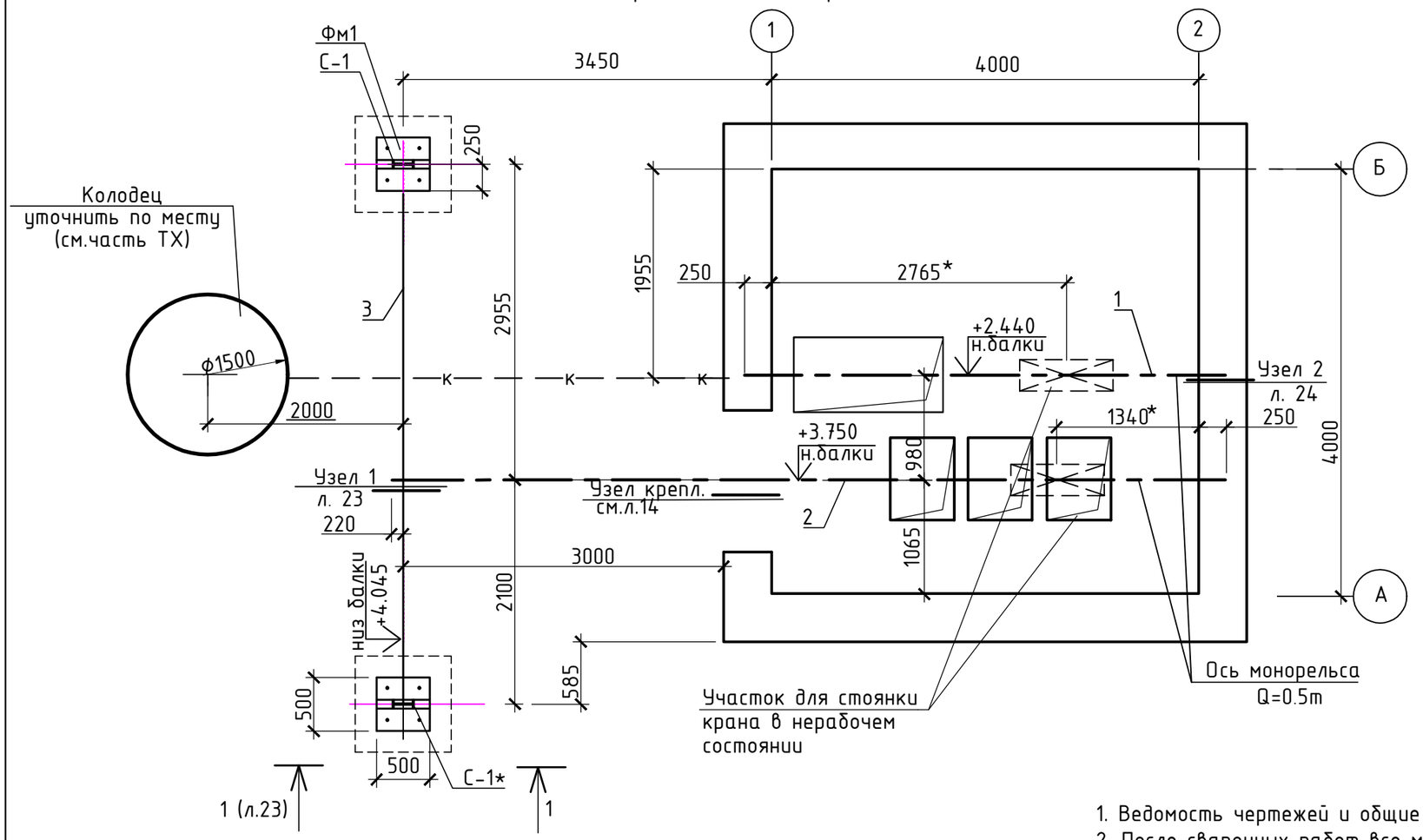

Монорельс поз.1 (поз.2)

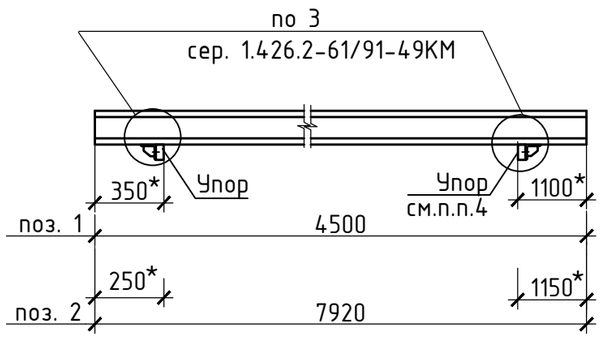

1. Ведомость чертежей и общие указния см. листы 1-2.
2. После сварочных работ все металлические элементы очистить от окалины, ржавчины и покрыть 2 слоями эмали ПФ-115 ГОСТ 6465-76* по слою грунтовки ГФ-021 ГОСТ 25129-82*.
3. Сварку производить электродами Э-42, Э-42А ГОСТ 9467-75*, катет сварного шва принимать по наименьшей толщине свариваемых элементов.
4 Расположение упора ниже или выше ездовой поверхности балки определить при поставке оборудования.
5. Спецификацию элементов монорельсов см.лист 23
6. Узел крепления монорельса (поз.2) к перемычке ворот см.лист 15

						16 - 56 - АС 1		
						Строительство КНС для объектов "МФК с паркингом у эспланады между ул. М. Горького и ул. Милиционная в Октябрьском районе г.Ижевска. Жилой комплекс №1. Жилой дом №2. Четвертый этап строительства"		
Изм	Nуч	Лист	N док	Подпись	Дата			
						Архитектурно-строительные решения	Стадия	Лист	Листов
							Р	22	
ГИП		Гоголев							
Рук.гр.		Яковлева				Схема расположения монорельсов	МУП г.Ижевска "Ижводоканал"		
Разраб.		Маратканова							

Взам. инв.N

Подпись и дата

Инв.N подл.