Схемы расчетных нагрузок

На период строительства (испытание резервуара)

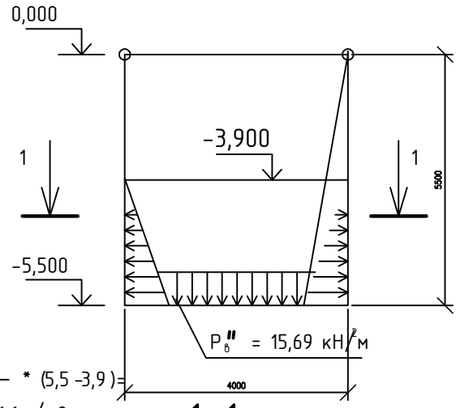

$P_в'' = \frac{(4*4*3.14)}{4} * (5,5 - 3,9) =$
$= 20,1 / 12,56 = 1,6$ т/м2

1-1

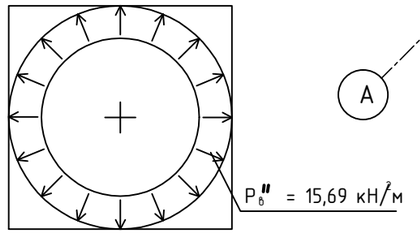

От верхней части

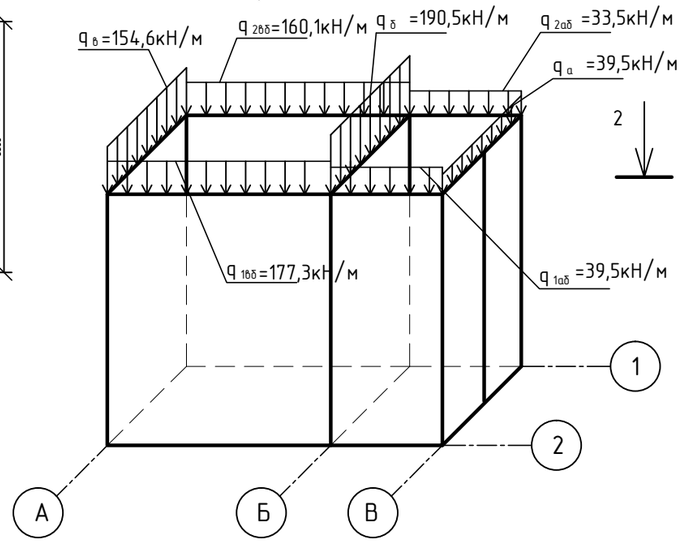

На период эксплуатации

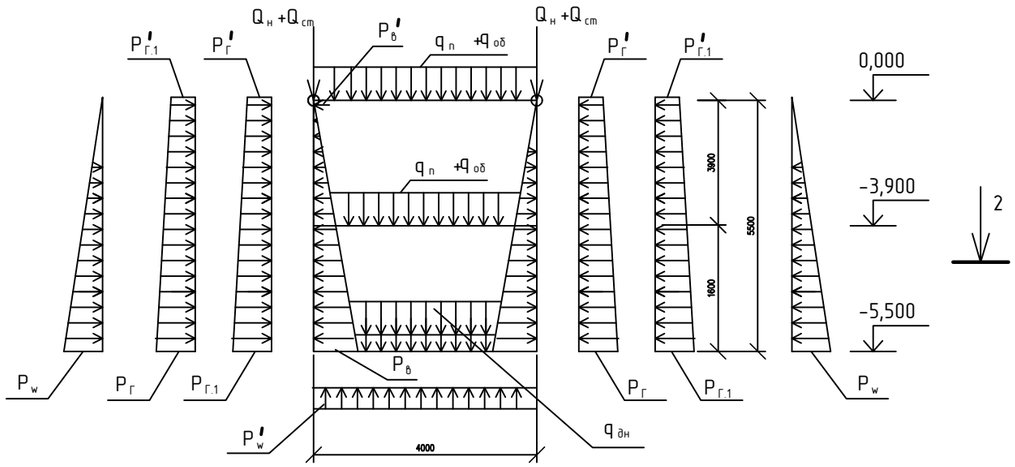

2-2

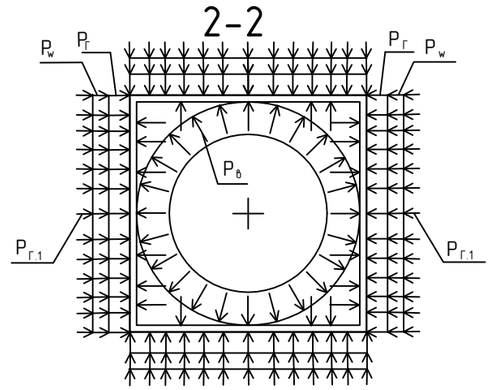

Способ производства работ	Грунты	Расчетная глубина подземной части	Нагрузка собственного веса							В условиях эксплуатации											
			Постоянные														Временные длительные		Кратковременные		
			Вес надземной части (выше отм. -0,950) по R= 2,9м кН/м	Вес стен подземной части (ниже отм. -0,950) по R= 2,9м кН/м	Вес днища кН/м	Вес перекрытия помещения решеток кН/м²	То же, по R=2,75 кН/м			Основное давление грунта, кН/м²	Дополнительное давление грунта, кН/м²		Вертикальное гидростатическое давление грунтовых вод, кН/м²	Горизонтальное гидростатическое давление грунтовых вод на боковые стены кН/м²			Вес технологического оборудования на перекрытие кН/м		Гидростатическое давление воды в КНС (аварийный случай) кН/м		Снеговая нагрузка на покрытие надземной части кН/м
			$Q_н$	$Q_{ст}$	$q_{дн}$	$q_п$	$Q_п$			$P'_Г$	$P_Г$	$P'_{Г.1}$	$P_{Г.1}$	P_w	P'_w		$q_{об}$		$P_в$	$P'_в$	$q_{сн}$
1	2	3	4	5	6	7	8			9	10	11	12	13	14		15		16	17	18
Открытый	естест-венные	5,5	91,6 (74,9)	55,5 (44,9)	16,0 (13,1)	4,1 (3,3)	5,6 (4,6)			20,8 (17,0)	55,3 (45,2)	2,1 (1,7)	5,5 (4,5)	53,94	63,74		2,6		53,9	0	2,1

1. Значения в скобках принимается при расчете конструкций на всплытие и устойчивость, а также в других случаях, когда ухудшаются условия работы конструкций.

Перечень актов на скрытые работы.

1. Акт анкеровки плит прекрытия к стенам
2. Акт заделки отверстий в плитах после прокладки инженерных коммуникаций
3. Акт устройства сварных монтажных и рабочих швов.
4. Акт устройства гидроизоляции.
5. Акт устройства антикоррозионной защиты металлических конструкций.
6. Акт устройства монолитных ж.б. конструкций.
7. Акты армирования монолитных железобетонных конструкций

Изм.	Кол.уч.	Лист	N док.	Подп.	Дата	16-56-КЖ
						Строительство КНС для объектов "МФК с паркингом у эспланады между ул.М.Горького и ул.Милиционная в Октябрьском районе г. Ижевска. Жилой комплекс №1. Жилой дом №2. Четвертый этап строительства"
ГИП		Гоголев				Канализационная насосная станция — Стадия: Р; Лист: 3; Листов:
Рук.гр.		Яковлева				
Разраб.		Карпов				Схемы расчетных нагрузок на период строительства и эксплуатации — МУП г.Ижевска "Ижводоканал"

Взам. инв.N

Подпись и дата

Инв.N подл. 16-56

Копировал

Формат А3