Сетка арматурная Са-1

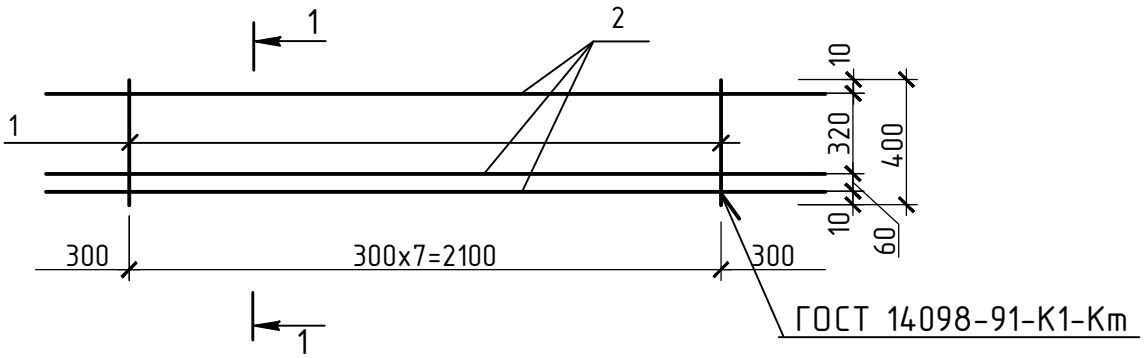

1 - 1

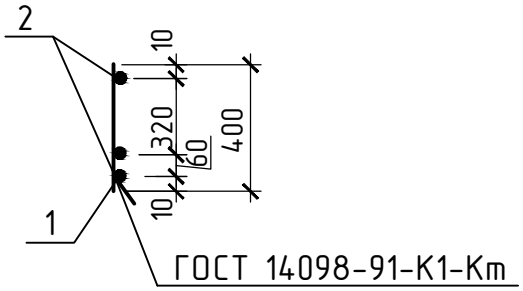

Спецификация элементов

Марка изд.	Поз. дет.	Наименование	Кол.	Масса 1дет. кг	Масса издел. кг
Са-1	1	∅ 3 Вр I L=400	8	0.02	1.1
	2	∅ 5 Вр I L=2100	3	0.3	

1. Изготовление сетки выполнять по ГОСТ 10922-2012.
2. Сварку производить электродами марки Э-42 ГОСТ9467-75*.
3. Проволока Вр I принята по ГОСТ6727-80*.
5. Сетка арматурная замаркирована на листе 15.

Взам. инв.N

Подпись и дата

Инв.N подл.

						15 - 115 - АС
						Канализационная насосная станция для объектов : -Микрорайон №8 жилого района "Строитель" в Ленинском районе г. Ижевска. Семнадцатиэтажный жилой дом с нежилыми помещениями на первом этаже . Жилой дом №4. -Микрорайон №8 жилого района "Строитель" в Ленинском районе г. Ижевска. Семнадцатиэтажный двухсекционный жилой жом с нежилыми помещениями на первом этаже . Жилой дом №5
Изм	Nуч	Лист	N док	Подпись	Дата	
ГИП		Гоголев				Архитектурно-строительные решения — стадия: Р; лист: 17; листов:
Рук.гр.		Яковлева				Сетка арматурная Са-1 — МУП г.Ижевска "Ижводоканал"
Разраб.		Маратканова				