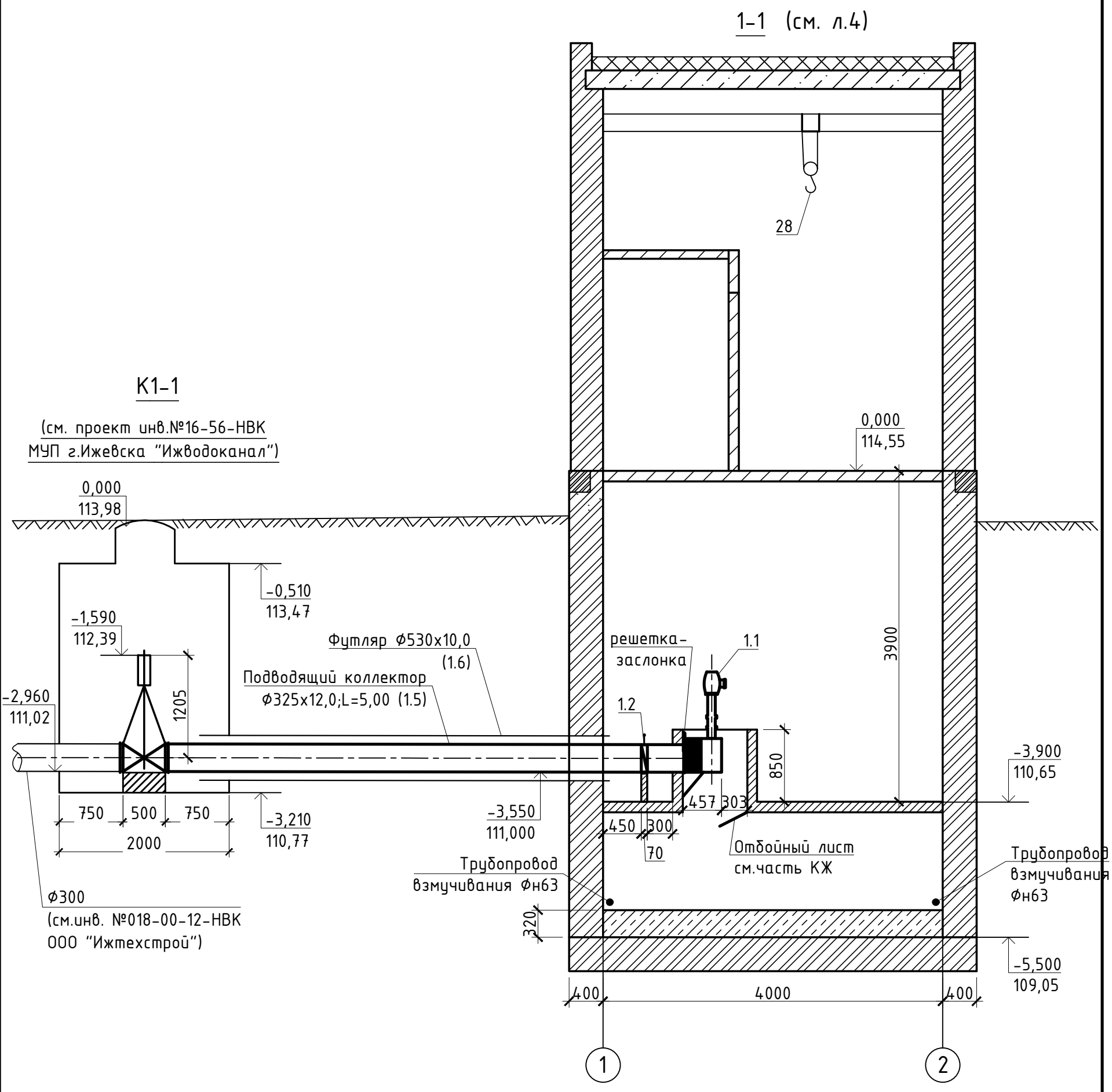

1. Данный лист читать совместно с листами 1-4,6-8.

Изм.	Кол.	Лист	Nдок.	Подпись	Дата
ГИП		Гоголев			
Рук.гр.		Яковлева			
Проектир.		Кузнецова			

16-56-ТХ

Строительство КНС для объектов "МФК с паркингом у эспланады между ул. М.Горького и ул. Милиционная в Октябрьском районе г. Ижевска. Жилой комплекс №1. Жилой дом №2. Четвертый этап строительства".

Технологические решения	Стадия	Лист	Листов
	Р	5	

Разрез 1-1

МУП г.Ижевска "Ижводоканал"

Взам. инв.N

Подпись и дата

Инв.N подл.

Формат А3